Fx Series 7.5
Guide d'installation rapide

Pour une aide supplémentaire sur cette installation, vous pouvez utiliser le lien suivant :
www.frama.ch/fr/Fx7

FRAMA
mail. message. managed.

Composants de la machine :

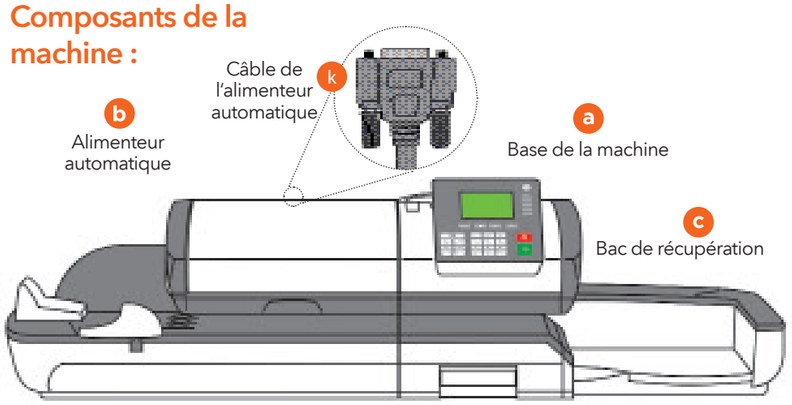

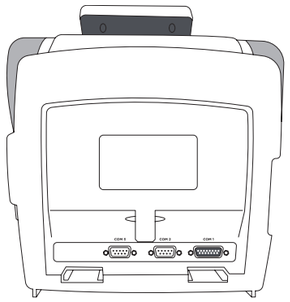

Arrière de la machine

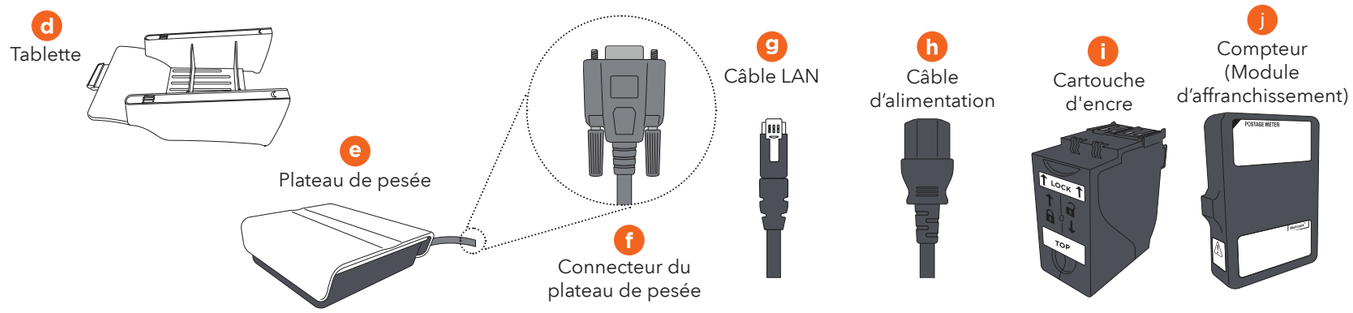

1

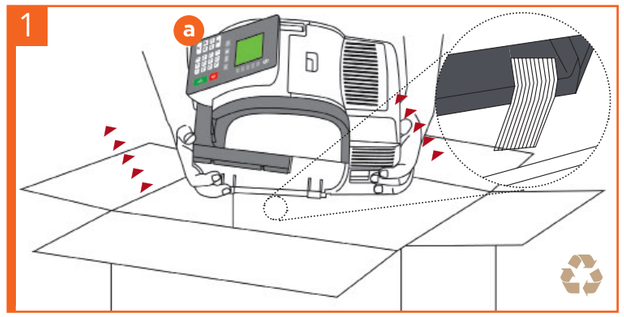

Déballez tous les composants de la boîte, retirez l'emballage et le ruban adhésif de transport.

2

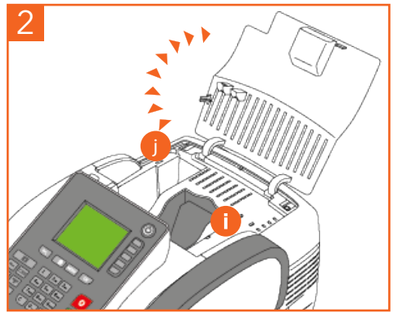

Soulevez le capot de la machine pour repérer l'emplacement de la cartouche d'encre (i) et du compteur (j).

3

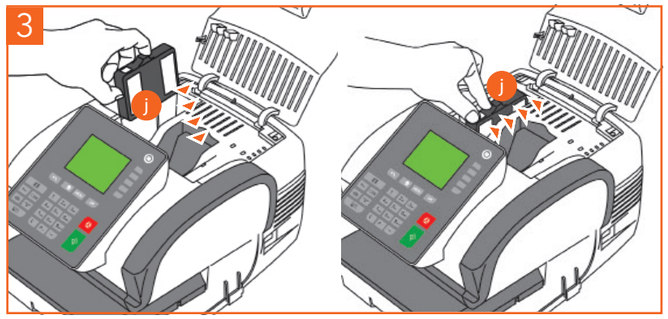

Placez le compteur (j) dans son compartiment et poussez-le vers l'arrière pour bien le connecter.

4

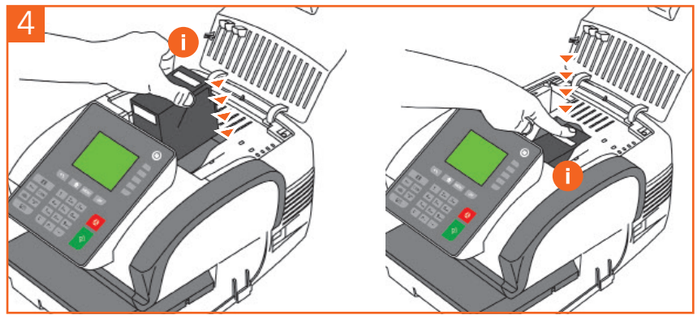

Insérez la cartouche d'encre (i) en biais dans la machine, avec les autocollants TOP et LOCK visibles sur le haut. Poussez la cartouche d'encre (i) vers l'arrière de la machine jusqu'au déclic - fermez le capot de la machine.

5

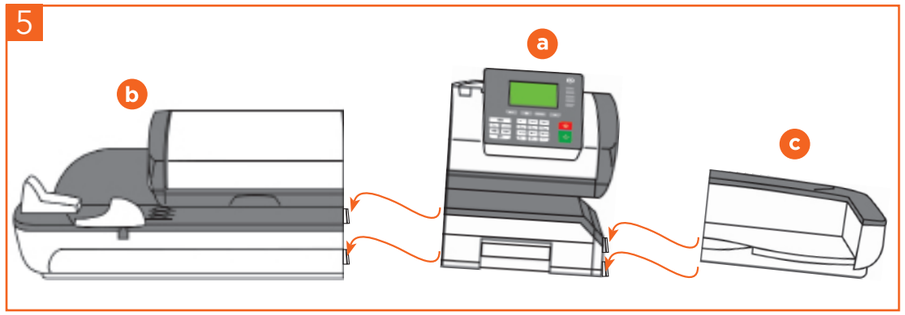

Soulevez légèrement la machine du côté gauche et alignez les crochets pour fixer l'alimenteur automatique (b) ; fixez de même le bac de récupération (c) au côté droit de la machine.

6

Fixez le plateau de pesée (e) et la tablette (le cas échéant) (d).

7

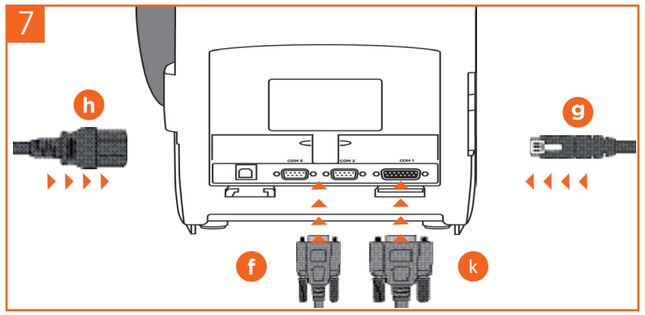

Connectez le câble LAN (g), le câble du plateau de pesée (f), le câble de l'alimenteur automatique (k) et le câble d'alimentation (h)

8

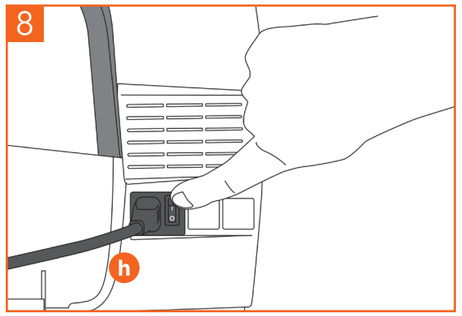

Mettez la machine sous tension à l'aide de l'interrupteur situé derrière le câble d'alimentation (h) et suivez les étapes à l'écran.

9

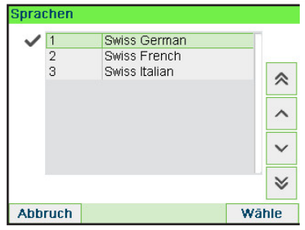

Une fois la machine allumée, suivez les étapes à l'écran pour modifier le langage de la machine :
sélectionnez l'option souhaitée et validez par ✓, puis suivez les étapes à l'écran pour terminer la procédure d'installation.

10

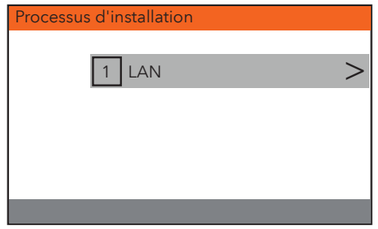

Sélectionnez LAN et appuyez sur OK pour tester le type de connexion.

11

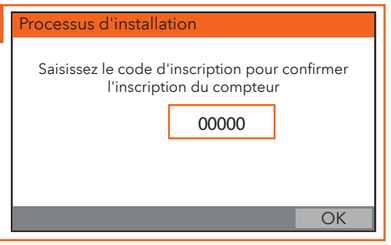

12

Pour plus d'informations ou si vous rencontrez des problèmes, rendez-vous sur :
www.frama.ch/fr/Fx7

Fx Series 7.5 - Guide de démarrage rapide

Pour commander des consommables pour votre machine, veuillez appeler votre revendeur ou consulter **www.framashop.ch**

Pour avoir accès à votre guide utilisateur, rendez-vous sur : **www.frama.ch/fr/Fx7**

Prise en main de votre machine à affranchir

Informations à l'écran

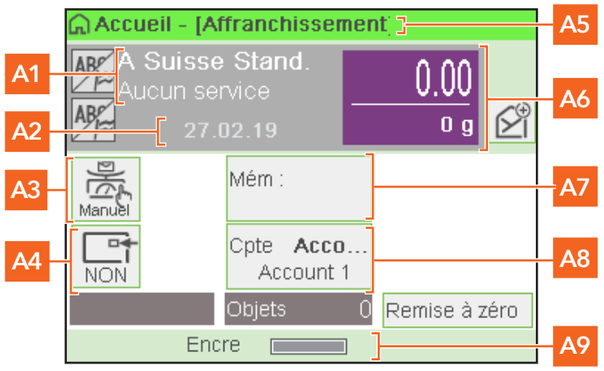

- **A1** Tarif et services (pour changer : B1)
- **A2** Date imprimée (pour changer : B6)
- **A3** Type de pesée (pour changer : B5)
- **A4** Décalage de position d'impression
- **A5** Type d'impression (pour changer : B6)
- **A6** Affranchissement et poids
- **A7** Mémoire (peut contenir : tarif, paramètres de cachet et département)
- **A8** Département actuel
- **A9** Niveau encre

Touches de raccourci

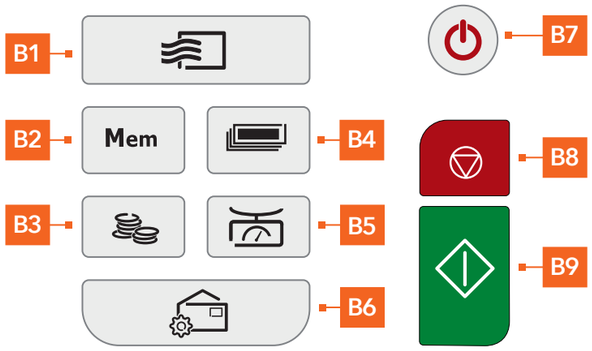

- **B1** Sélection des tarifs et services
- **B2** Mémoire (tarif, paramètres de cachet et département)
- **B3** Gestion des crédits
- **B4** Impression d'étiquettes
- **B5** Modes de pesée
- **B6** Type et paramètres d'impression
- **B7** Veille/Marche (orange/vert)
- **B8** Arrêt de l'impression
- **B9** Démarrage de l'impression

Étapes rapides pour affranchir votre courrier

1 Pour réinitialiser la machine...

Appuyez sur :

- C — pour effacer les informations à l'écran.
- pour activer la machine avec les paramètres par défaut.
- pour retourner à l'écran d'accueil.

2 Pour peser un article :

Veuillez sélectionner un mode de pesée en appuyant sur , puis :

- sélectionnez **Pesée standard**

OU

- sélectionnez **Saisie Manuelle**.

Saisissez le poids manuellement.

Validez par

3 Sélection d'un tarif (et de services) :

Le tarif et les services sélectionnés figurent en haut de l'écran.

Changement/ajout de services :

1. Appuyez sur

L'écran de sélection du tarif s'affiche.

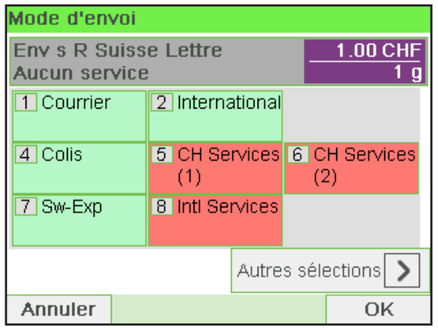

2. Utilisez le clavier pour choisir une option de tarif ou de service ou utilisez l'assistant pour avoir accès à plus de tarifs.
3. Ensuite, appuyez sur pour confirmer votre sélection et retourner à l'écran d'accueil.

4 Une fois toutes les étapes effectuées, impression du cachet :

Si vous souhaitez imprimer sur une étiquette ou sceller l'enveloppe automatiquement, utilisez les options supplémentaires ci-dessous.

1. Appuyez sur pour démarrer les moteurs de votre machine à affranchir
2. Dès que les rouleaux démarrent, insérez le pli dans la machine, du côté gauche.

Pour imprimer sur des étiquettes :

1. Insérez les étiquettes dans le distributeur avec le côté à imprimer tourné vers la droite.
2. Appuyez sur pour sélectionner le nombre d'étiquettes à imprimer et appuyez sur

Pour coller les enveloppes

1. Pour coller les enveloppes (le cas échéant), utilisez le bouton sur l'avant de l'alimenteur. Contrôlez le niveau d'eau dans la bouteille.

Ajout de crédit

Appuyez sur , choisissez **Crédit** et suivez les instructions à l'écran.

Remarque : Si la télécollecte a réussi, votre système affiche «Communication réalisée avec succès»

En cas de bourrage

1. Appuyez sur sur le clavier pour arrêter le moteur.
2. Soulever la poignée d'ouverture sous la base et, de l'autre main, retirez l'enveloppe coincée.

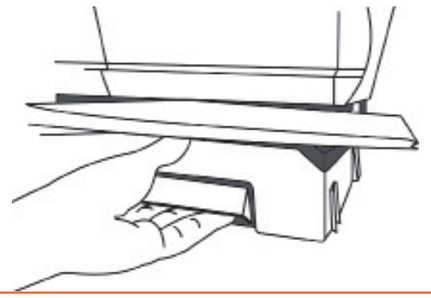

Remplacement de la cartouche d'encre

1. Retirez les bandes de protection des têtes d'impression de la nouvelle cartouche d'encre.
2. Soulevez le capot de la machine et suivez les instructions figurant sur l'autocollant apposé à l'intérieur.

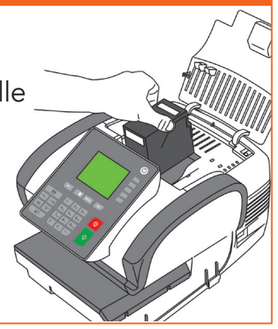

28/11/2019